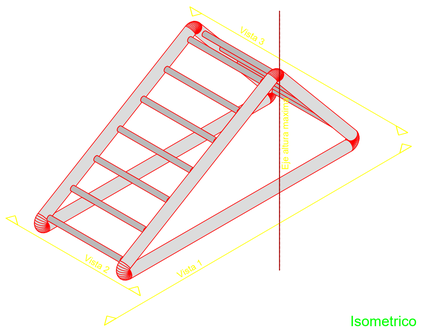

Isometrico

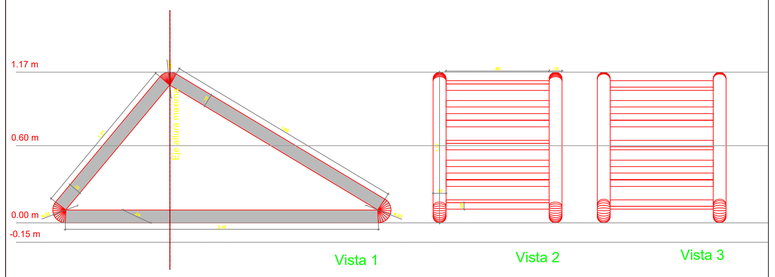

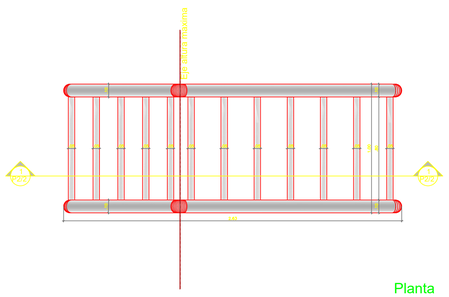

Planta

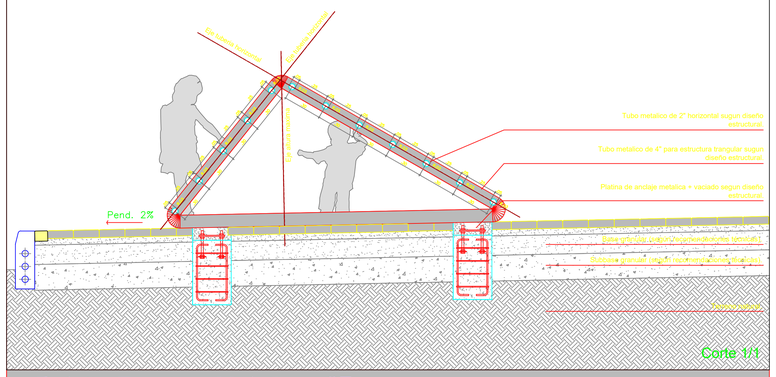

Corte 1/1

Detalle Escalera Metalica - 07

Esc 1:20

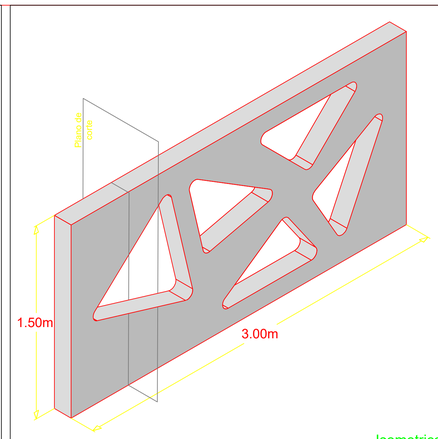

Isometrico

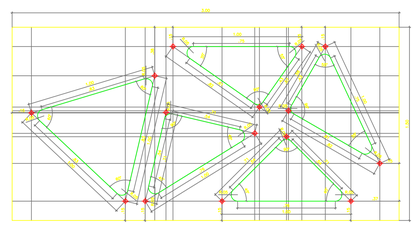

Fachada

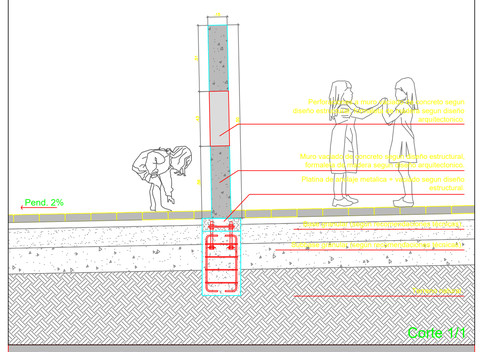

Corte 1/1

Detalle Muro en Perforado - 08

Esc 1:20

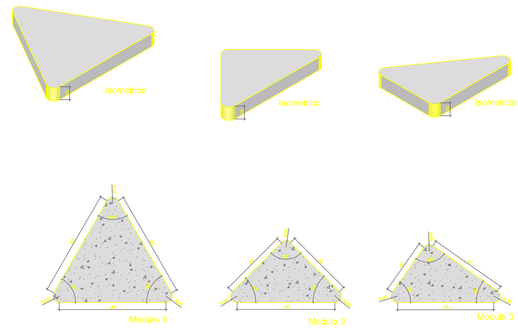

Plantas

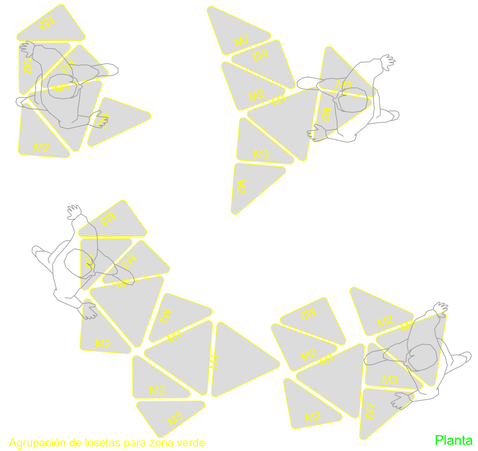

Agrupación de losetas para zona verde

Planta

Detalle Losetas para Zona Verde - 10

Esc 1:20

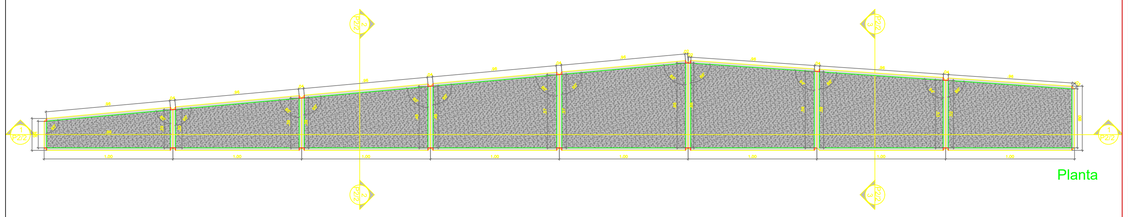

Planta

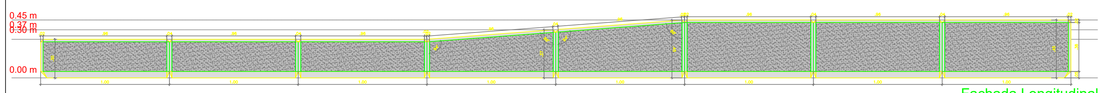

Fachada Longitudinal

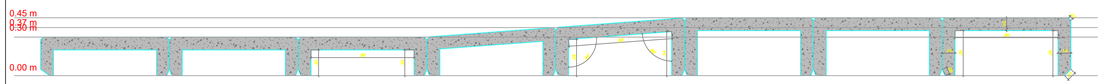

Corte 1/3

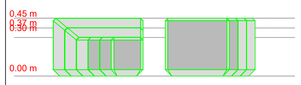

Fachadas Trasversales

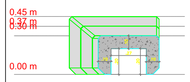

Corte 2/3

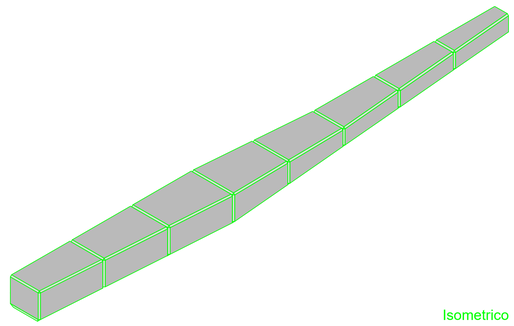

Isometrico

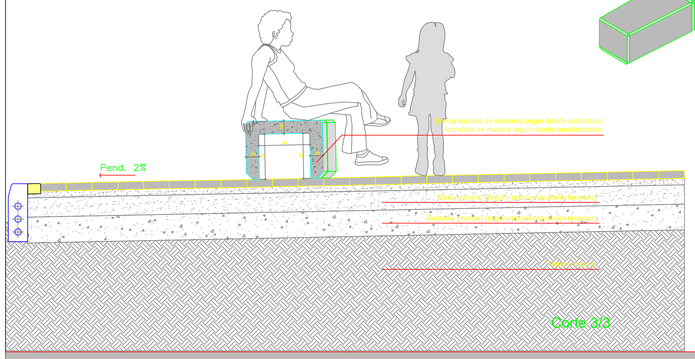

Corte 3/3

Detalle Banca en Concreto - 09

Esc 1:20

DETALLES URBANOS - Primera Etapa
PARQUE BIBLIOTECA GUAYABAL.

SIGAMOS CONSTRUYENDO LA CIUDAD QUE SOÑAMOS

PARQUE BIBLIOTECA GUAYABAL
Medellín - Colombia

OBSERVACIONES:

DISEÑO ELEMENTOS NO ESTRUCTURALES:

1. EN AQUELLOS CASOS EN LOS CUALES EN LOS DISEÑOS ESTRUCTURALES SE CONTEMPLE EL USO DE MUROS DE CARGA NO ESTRUCTURALES, DEMARCADOS RESPONSABLEMENTE COMO ELEMENTOS NO ESTRUCTURALES, ESTE DEBERÁ PRESENTAR ANTE EL SUPERVISOR TÉCNICO VERIFICAR QUE LOS ELEMENTOS NO ESTRUCTURALES QUE SE INSTALEN EN LA CONSTRUCCIÓN EXISTENTE, NO ESTÉN ALMACENADOS CLARAMENTE EL VACIADO DE DESCARTES ESPECIFICADO POR EL FABRICANTE. CAPÍTULO A.3.3 NSR-98

2. EN AQUELLOS CASOS EN LOS CUALES EN LOS DISEÑOS ESTRUCTURALES SE CONTEMPLE EL USO DE MUROS DE CARGA NO ESTRUCTURALES, ESTE DEBERÁ PRESENTAR ANTE EL SUPERVISOR TÉCNICO, EL CERTIFICADO DE CALIDAD DEL FABRICANTE DE LOS PLANOS, MEMORIAS O ESPECIFICACIONES, LAS CARACTERÍSTICAS QUE DEBEN CUMPLIR LOS ELEMENTOS Y PARTES, ADEMÁS DE QUE SE CUMPLAN ESTAS CARACTERÍSTICAS SE DEJE EN EL SUPERVISOR TÉCNICO. CAPÍTULO A.13.1 NSR-98.

NOTAS IMPORTANTES

- NO TOMAR MEDIDAS DIRECTAMENTE SOBRE EL PLANO.
- NOTAS ADICIONALES A LAS ESPECIFICACIONES.
- ESTE PLANO ANULA LOS ANTERIORES A ESTA FECHA.
- VERIFICAR Y CONFRONTAR LAS MEDIDAS EN LA OBRA.
- ESTAS DIMENSIONES, DETALLADOS Y ESPECIFICACIONES, PRIMAN SOBRE LOS DEMÁS.
- PARA MAYOR INFORMACIÓN VER PLANO DE DETALLE.

Nº	EMISIONES	FECHA
1	DETALLES URBANOS	OCTUBRE 29-2010
2		
3		
4		
5		
6		

ARQUITECTURA

PROYECTO: **TALLER DE DISEÑO EDU.**

GERENTE GENERAL:
MARIA EUGENIA RAMOS VILLA
GERENTE DE PROYECTOS URBANOS:
JUAN CARLOS MEJIA SALDARRIAGA
COORDINACIÓN DE PROYECTOS:
JUAN CARLOS MEJIA DELGADO
DIRECCIÓN DE DISEÑO ARQUITECTÓNICO:
JOHN OCTAVIO ORTIZ LOPERA

SECRETARÍA DE OBRAS PÚBLICAS

PROYECTO: P.B GUAYABAL
Carrera 65 N. 14 - 01

CONTIENE: DETALLES URBANOS - Primera Etapa

DISEÑO ARQUITECTÓNICO:	ISABEL CRISTINA MEJIA JUAN CARLOS QUINTERO SARITA OSPINA LONDOÑO MAURICIO HERRERA ANA MERCEDES SUAREZ JULIAN GOMEZ CARVAJAL	CONTRATISTA:	EDU-EMPRESA DE DESARROLLO URBANO
		No DE CONTRATO:	460001191
		DIBUJO CAD:	TALLER DE DISEÑO EDU
ESCALA:	Indicadas	FECHA:	29 Abril 2011
DISEÑO ELECTRICO:		CARTERA No:	C-15-04-112
DISEÑO HIDROSANITARIO:		ARCHIVO:	PB-GUB-06-07-08-Detalles Urbanos-29-04 especiales.dwg

HOJA: 08 / 32

FECHA	RESPONSABLE	DIBUJO	MODIFICACION
12/11/2010	TALLER DE DISEÑO EDU	TALLER DE DISEÑO EDU	TALLER DE DISEÑO EDU